контакт состояния готовности к включению
(пружина взведена)

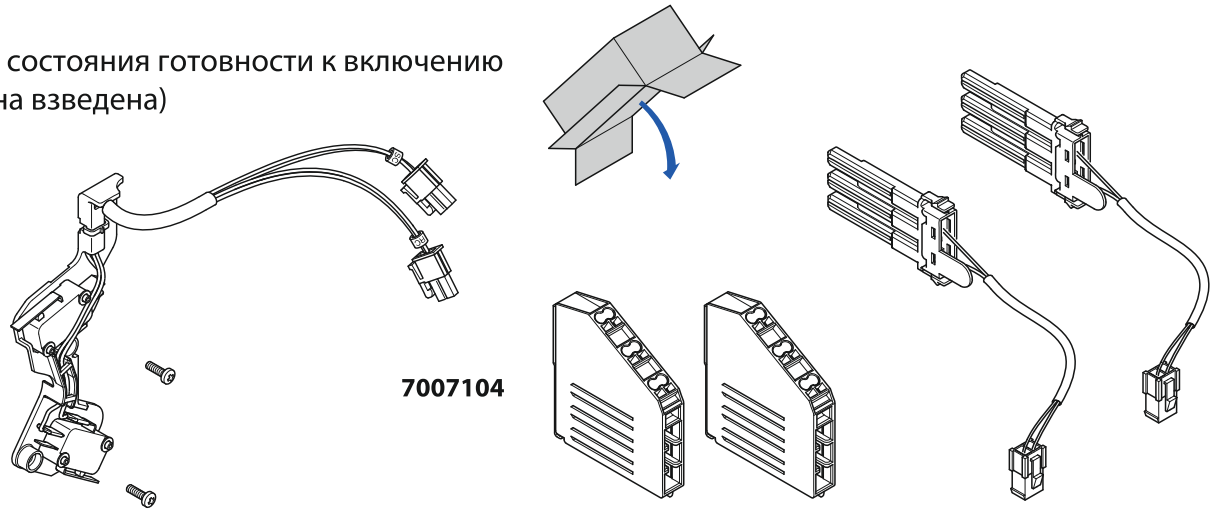

①

Стационарное и выдвижное исполнение

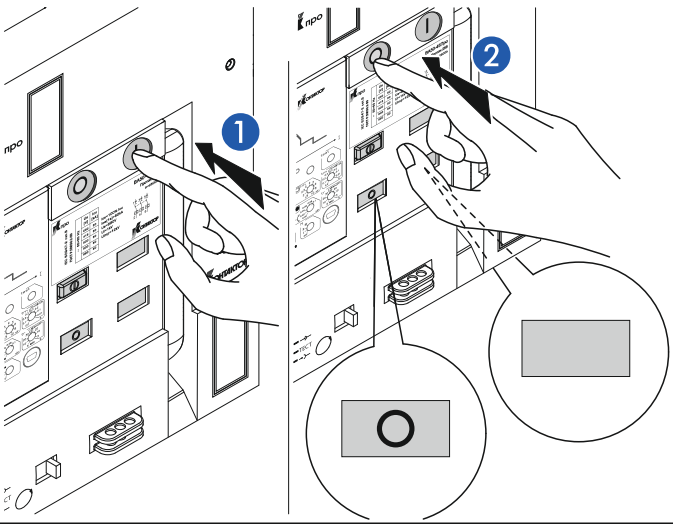

Только для выдвижного исполнения

②

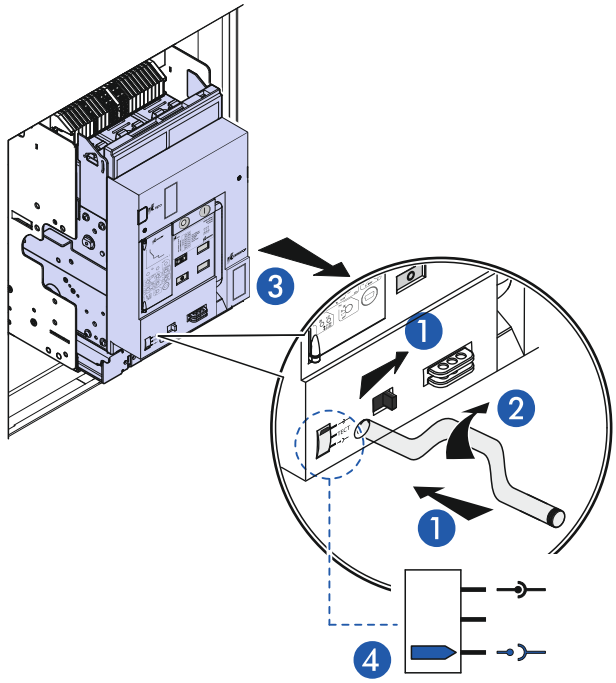

③

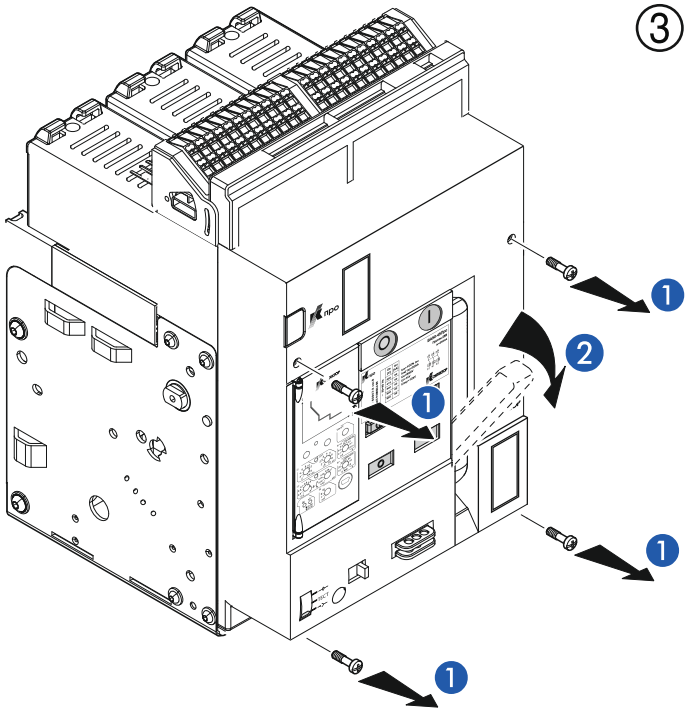

④

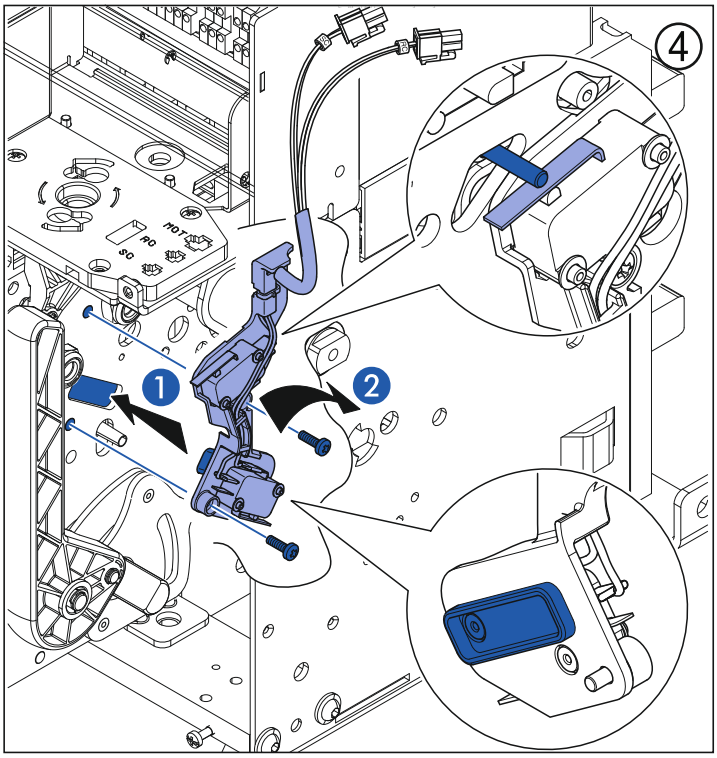

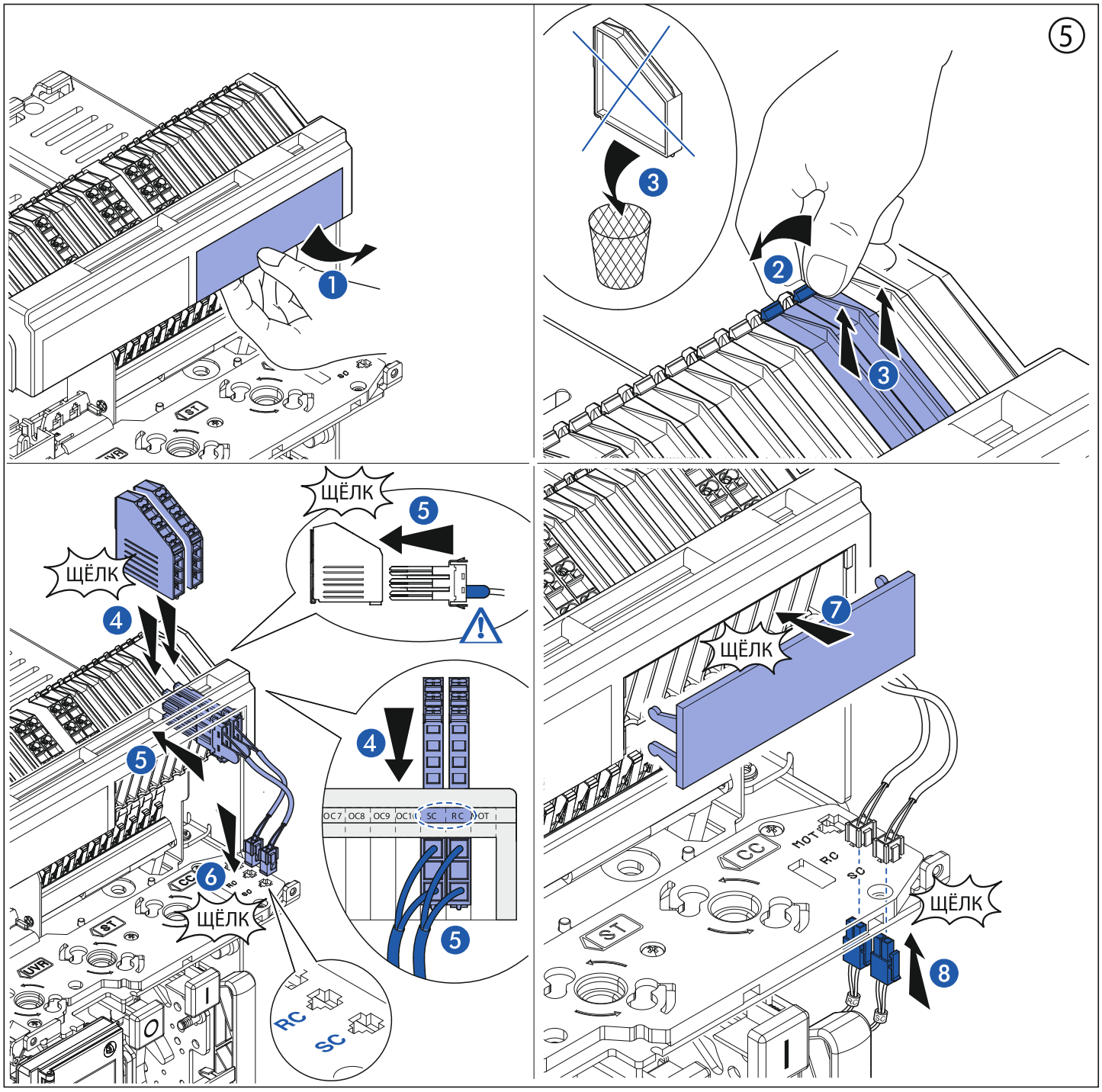

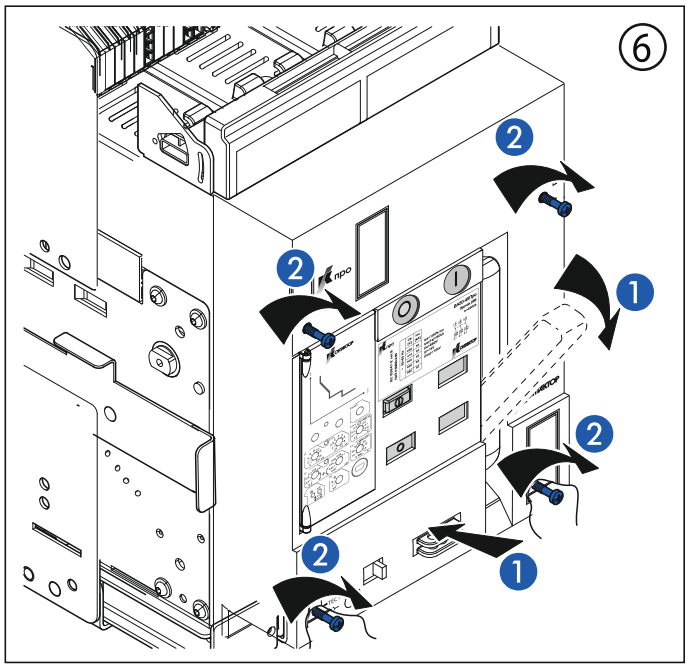
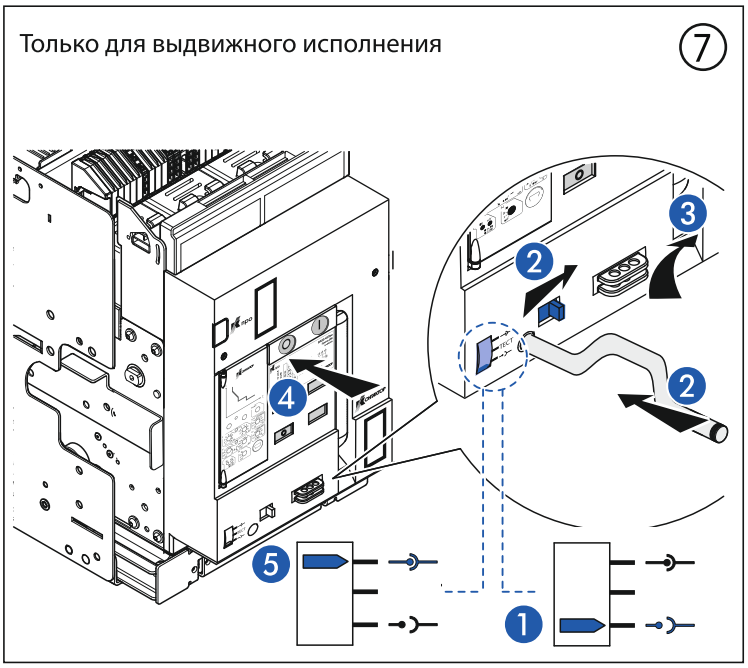
Только для выдвижного исполнения